KUIVATUS

SV: 6 8 9 10 13 14

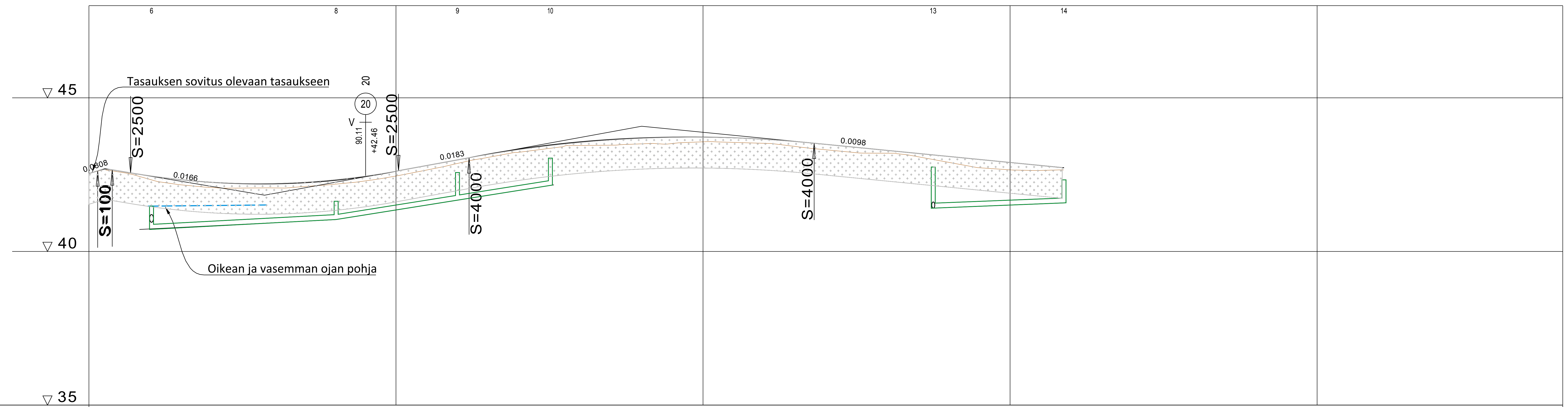

VESIJOHTO	LAEN KORKEUS PUTKEN MITAT, LAATU PAALU	
HULEVESIVIEMÄRI	SISÄPOHJAN KORKEUS PUTKEN MITAT, LAATU PAALU KAIVOVÄLI, KALTEVUUS	40.72; 160 PEH; 41.04 41.04; 41.67 41.67; 42.15 42.15; 41.41; 160 PEH; 41.58 41.58 20.5; 59.5/0.005; 80.5; 39/0.016; 120; 30/0.016; 150.5; 275; 42.5/0.004; 317.5
JÄTEVESIVIEMÄRI	SISÄPOHJAN KORKEUS PUTKEN MITAT, LAATU PAALU KAIVOVÄLI, KALTEVUUS	
PUTKIEN PERUSTAMISTAPA		
PÄÄLLYSRAKENNE		
MATKA		87.26; 100.82; 22.99; 123.81; 112.38; 236.19; 81.38; 317.57
KALTEVUUS / PYÖRISTYSSÄDE		S=2500; 0.0183; S=4000; -0.0098
TASAUSVIIVAN KORKEUS		42.54, 42.62, 42.46, 42.34, 42.26, 42.22, 42.22, 42.26, 42.33, 42.45, 42.61, 42.80, 42.98, 43.16, 43.31, 43.44, 43.55, 43.63, 43.68, 43.71, 43.71, 43.69, 43.65, 43.58, 43.49, 43.39, 43.29, 43.19, 43.09, 42.99, 42.90, 42.80
MAANPINNAN KORKEUS		42.54, 42.58, 42.34, 42.17, 42.08, 42.06, 42.07, 42.11, 42.19, 42.30, 42.46, 42.65, 42.86, 43.06, 43.23, 43.35, 43.45, 43.46, 43.50, 43.51, 43.57, 43.55, 43.52, 43.42, 43.31, 43.21, 43.20, 43.08, 42.90, 42.72, 42.66, 42.64, 42.65
PAALUTUS		0, 50, 100, 150, 200, 250, 300, 350
KAAREVUUS		Sr; 15.03; R=50; 26.4; Sr; 2.63; R=100; 21.13; Sr; 61.24; R=100; 71; Sr; 17.48
AJORADAN SIVUKALTEVUUS		

NURMIONTIE
TYYPPIPOIKKILEIKKAUS
1:100

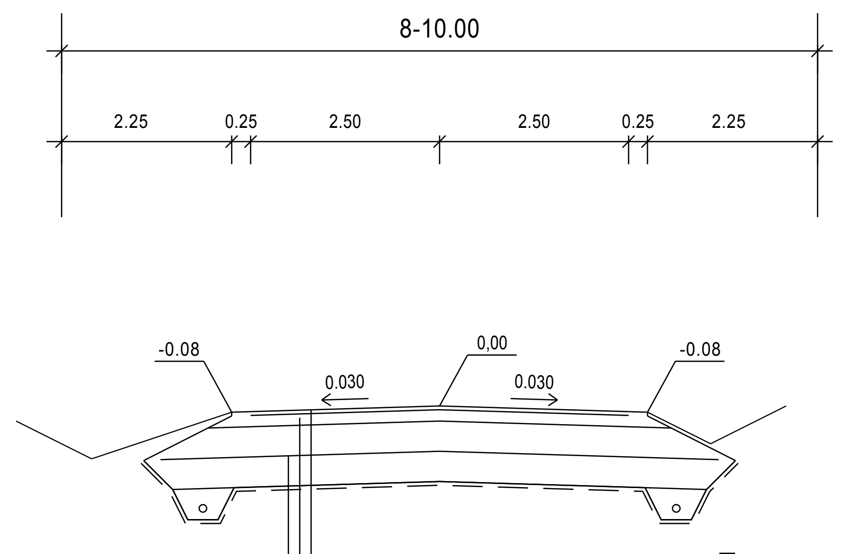

PÄÄLLYSTE	Ab 16/120	5 cm
KANTAVAKERROS	KaM 0-32	15 cm
JAKAVAKERROS	KaM 0-100	40 cm
SUODATINKERROS	HK	40 cm
SUODATINKANGAS N 3		
YHTEENSÄ		100 cm

Tilaaja ja suunnittelukohde

Ilmajoen kunta
Hannuntien ja Nurmiontien katusuunnitelma

Piirustuksen sisältö	Mittakaavat
PITUUSLEIKKAUS	1:1000/100
TYYPPIPOIKKILEIKKAUS	1:100
NURMIONTIE	

Aluetaito Oy
Asemakatu 1, 62100 LAPUA
etunimi.sukunimi@aluetaito.fi
www.aluetaito.fi
p. 040-8383 281

Koordinaatti- ja korkeusjärjestelmä
ETRS GK23
N2000

Työn ja piirustuksen n:o
8255.121

6.3.2019 Miika Väärämäki Juha Porre